СРФ15х8 с шлюзовым затвором для выгрузки бункера

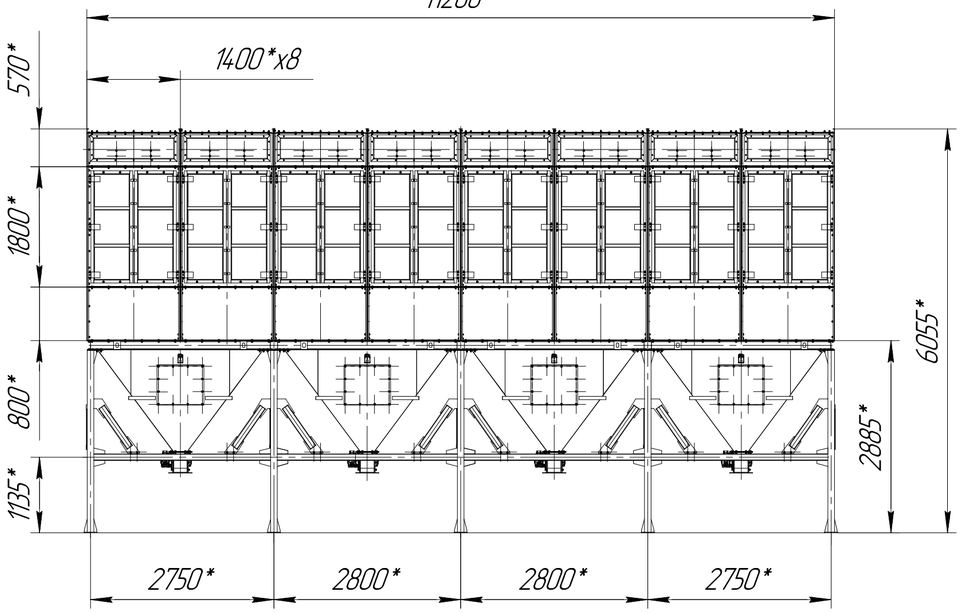

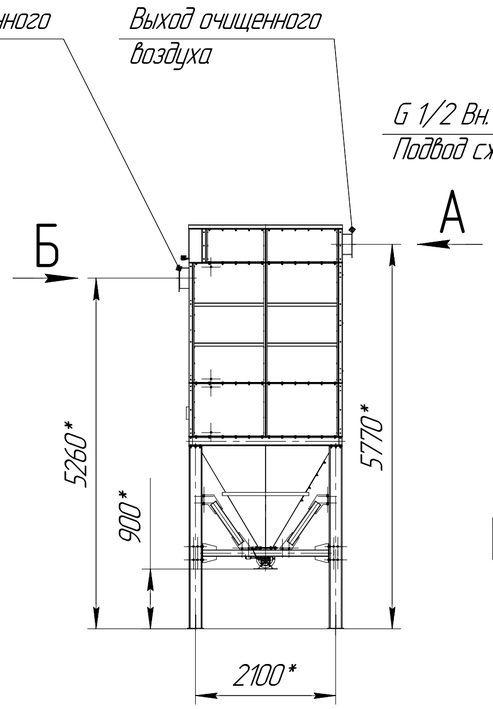

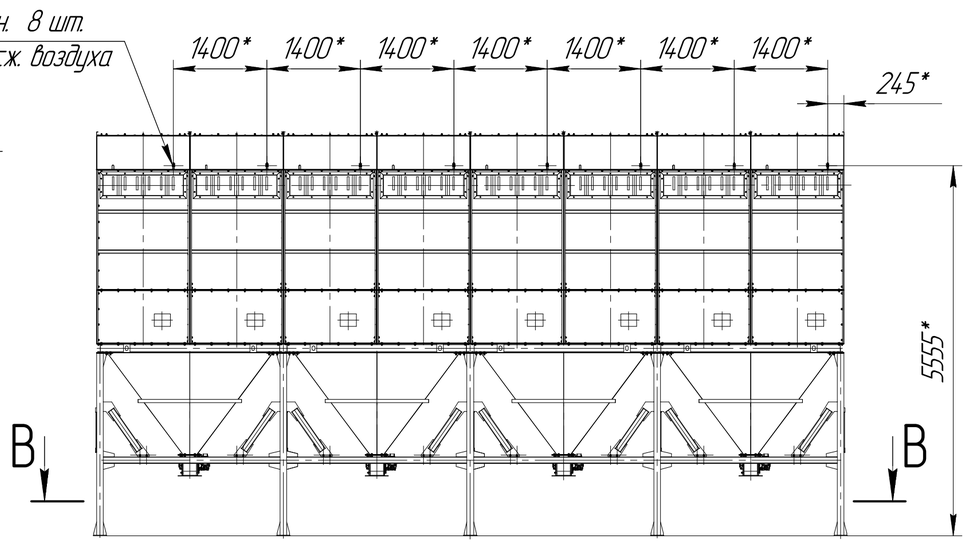

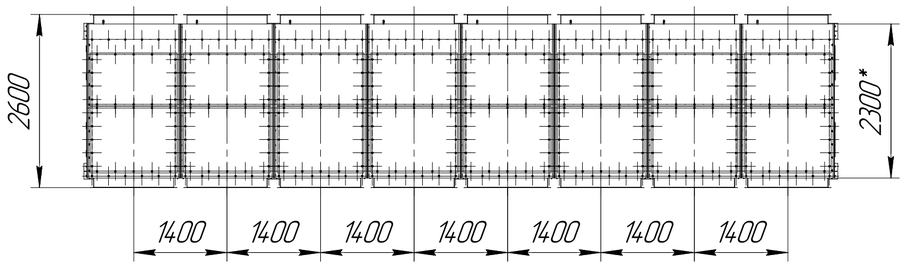

В–В(1:5)
10 мест

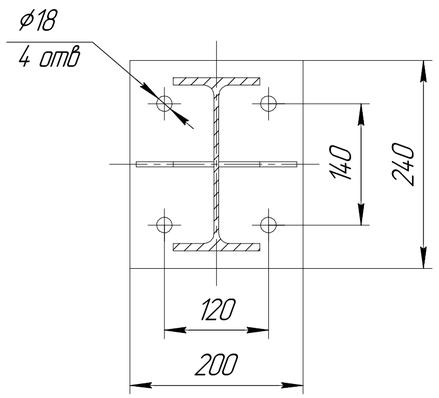

А,Б (1:10)

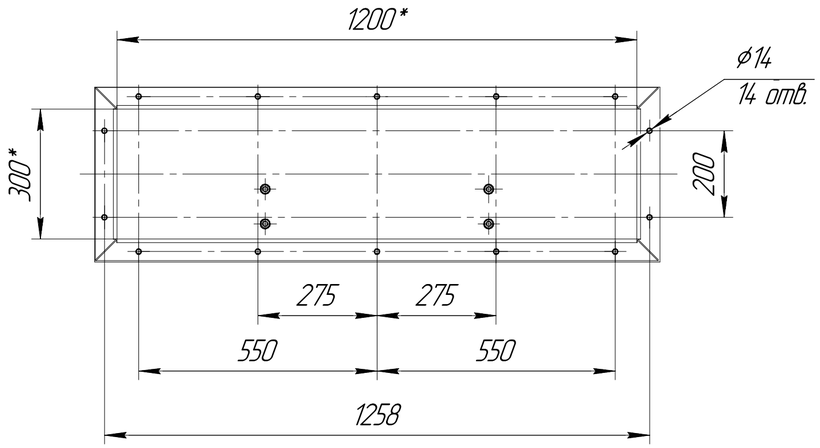

1 *Размер для справок.
2 Масштаб (1:65).

Изм.	Лист	№ докум.	Подп.	Дата	СРФ15х8 с шлюзовым затвором для выгрузки бункера	Лист

Копировал Формат А2

Подп. и дата | Инв. № дубл. | Взам. инв. № | Подп. и дата | Инв. № подл.